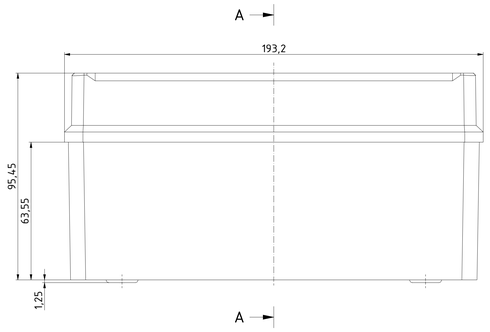

A-A (1 : 1)

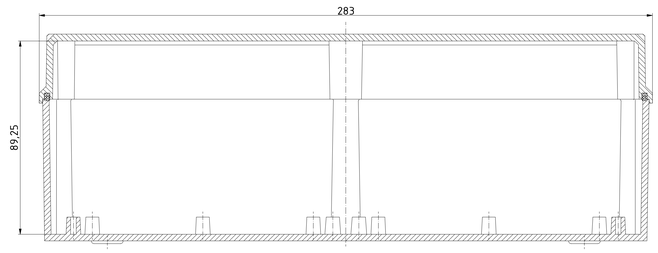

ISO (1 : 1)

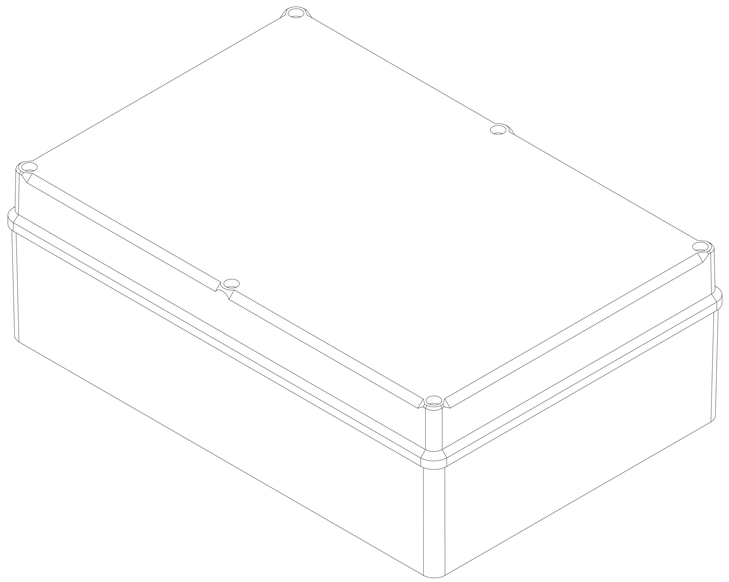

Unterteil
Base

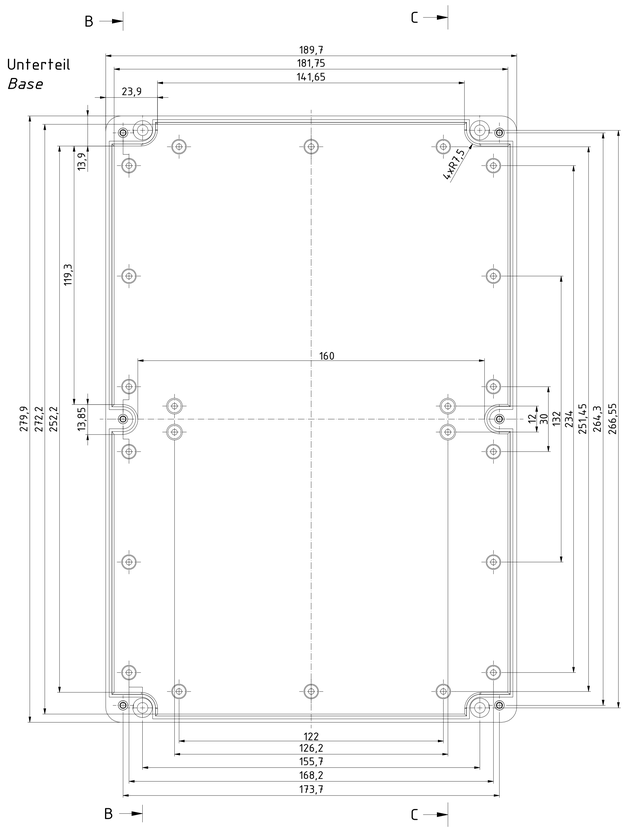

B-B (1 : 1)

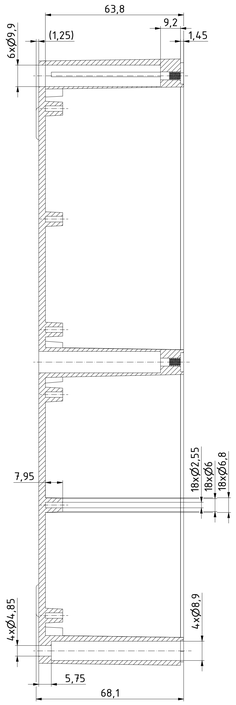

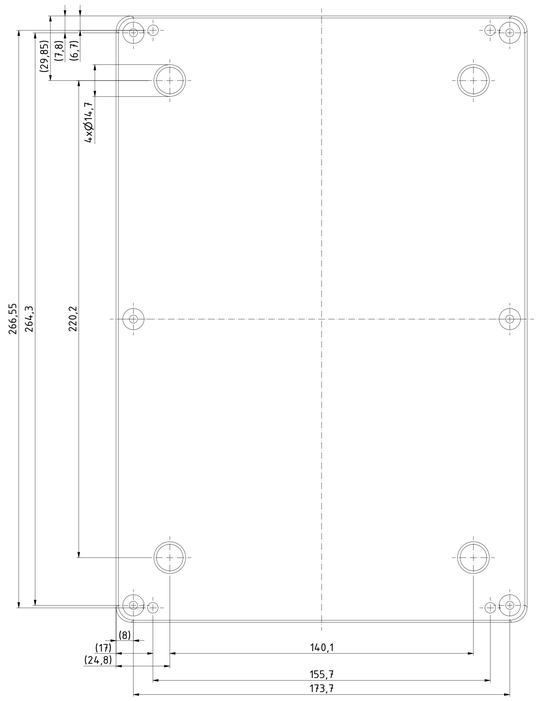

Oberteil/
Lid

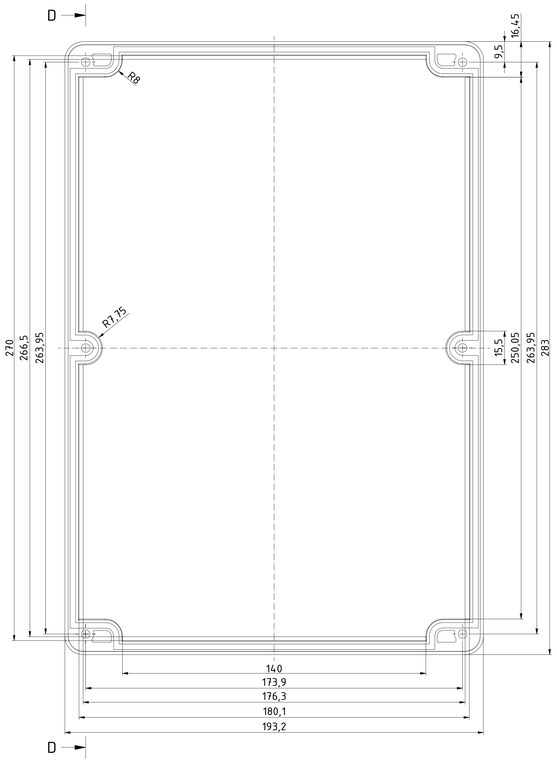

D-D (1 : 1)

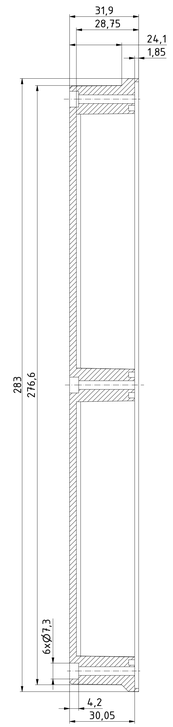

C-C (1 : 1)

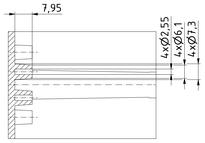

"Schutzvermerk nach DIN ISO 16016 beachten" "Please pay attention to copyright note DIN ISO 16016"

Zeichnungs-Nr. / *Drawing-No.:*	OK 5455.067.01		
	Datum/Date	Name/name	
Gezeichnet	31.07.2018	AR	4U-281910-IP67
Kontrolliert			Katalogzeichnung/Catalogue drawing
Norm			
			2504259.idw — 1:1 — A0
Status	Ä.Nr./*Alt No*	Datum/*Date*	Name