ABPH 600 K

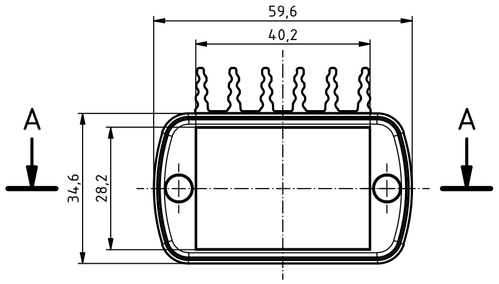

A-A (1 : 1)

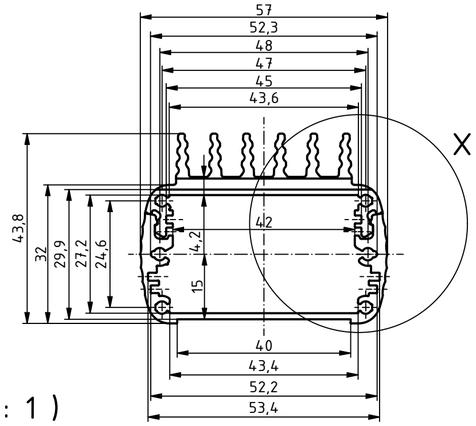

B-B (1 : 1)

X (2 : 1)

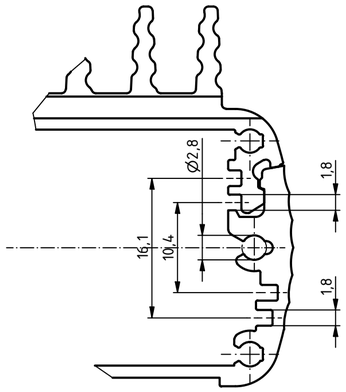

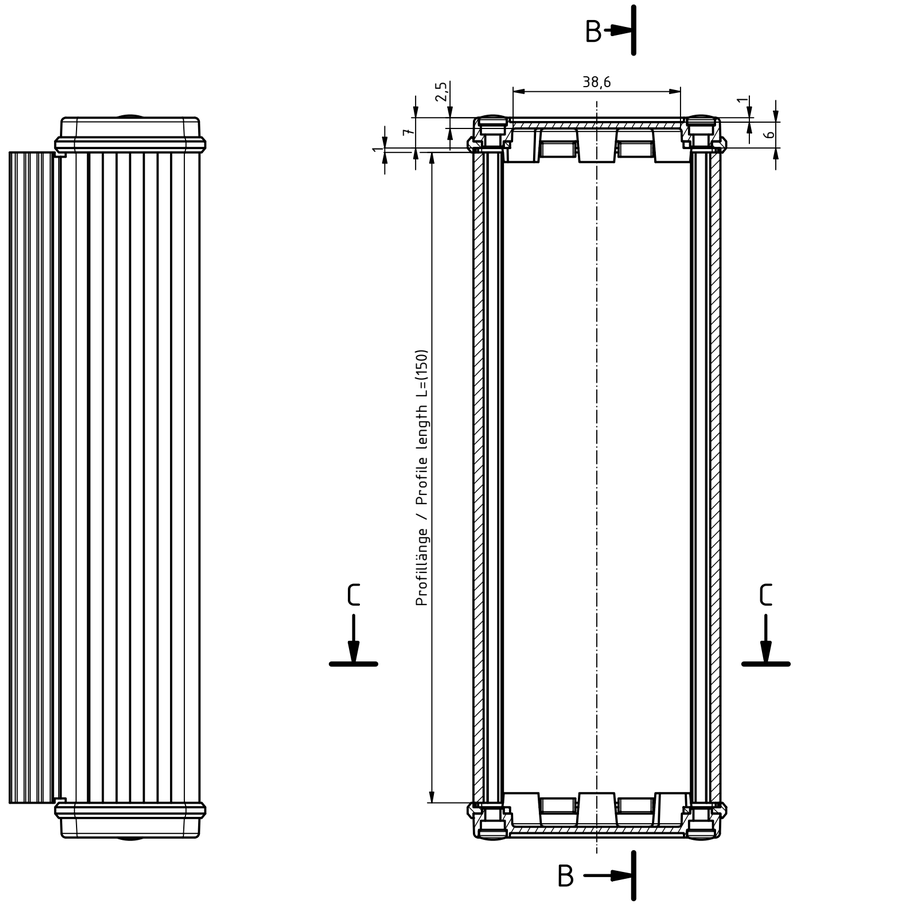

C-C (1 : 1)

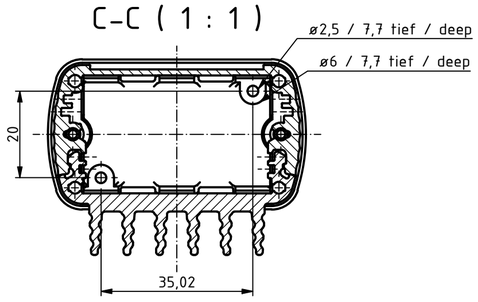

ISO (1 : 1)

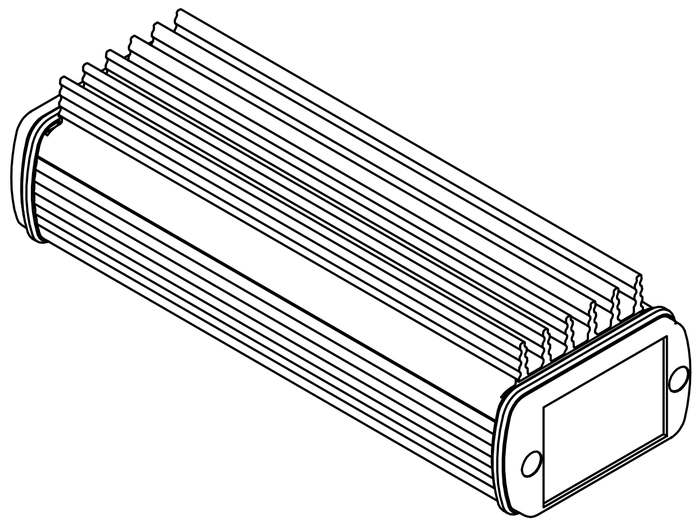

Artikel-Nr.:
Art.-No.:

Maßstab/ *Scale:* 1:1 (2:1)

Zeichnungs-Nr. / *Drawing-No.:*

Artikel / *Article:*
ABPH 600-150 K + ABD Deckel / Lid
Katalogzeichnung
Catalogue drawing

Ä.Nr/ *Alt.No:*
Datum/ *Date:*

BOPLA
A Phoenix Mecano Company

DISK: ABPH 600-0150 K + ABD 600.idw
Datum/*Date:* 07.01.2021 ES

"Schutzvermerk nach DIN ISO 16016 beachten" *"Please pay attention to copyright note DIN ISO 16016"*