Alle Rechte vorbehalten/ *All rights reserved*

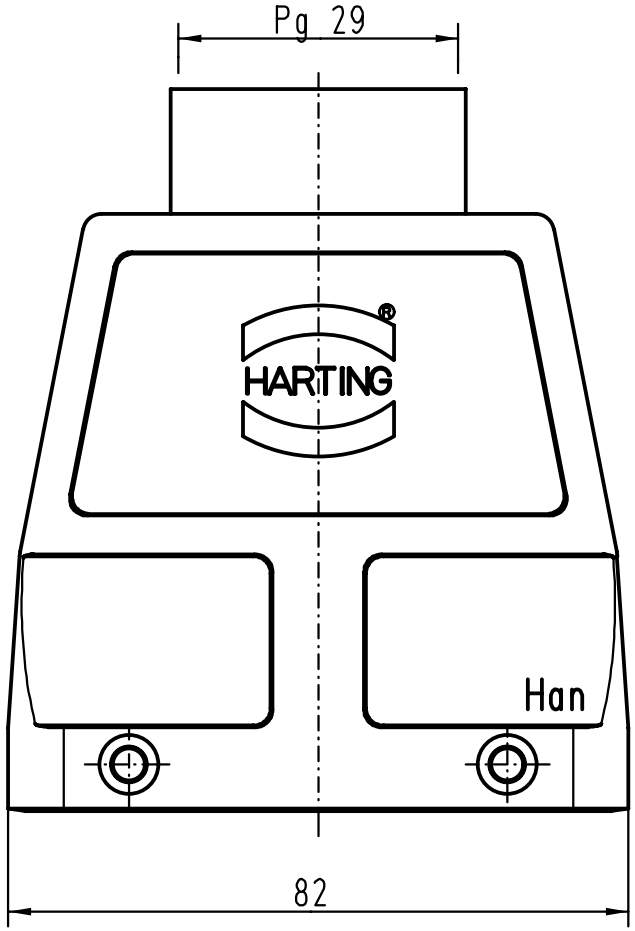

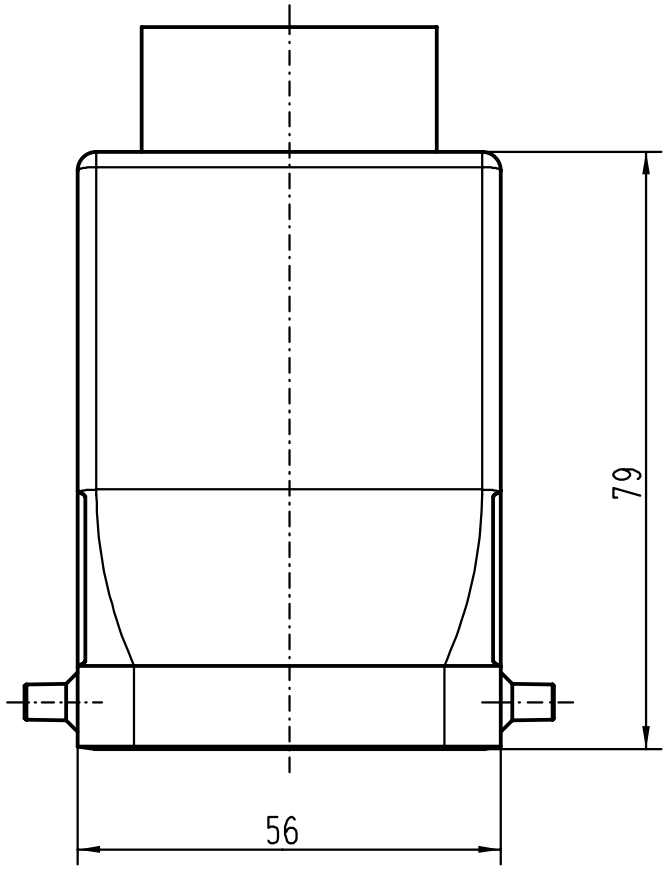

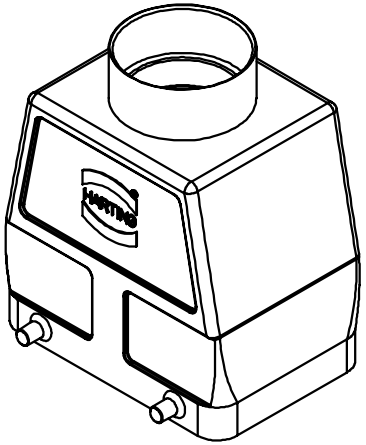

All Dimensions in mm
Original Size DIN A 4

Techn. Character.

Nicht tolerierte Masse/ *Free size tolerances*

	Dat.	Name	Massstab/*Scale*
Detail.	10.06.99	PL	1:1
Insp.		SDT	
Stand.			

Mod.	Dat.	Name
25897		

HARTING KGaA
D-32339 ESPELKAMP

Han 32-gg-Pg29

Tüllengehäuse gerader Kabelausgang/
top-entry

TB 09 20 032 0421

Sub. f. TB 09 20 032 042. v. 05.03.93

Blatt/ *page*