Alle Rechte vorbehalten/ *All rights reserved*

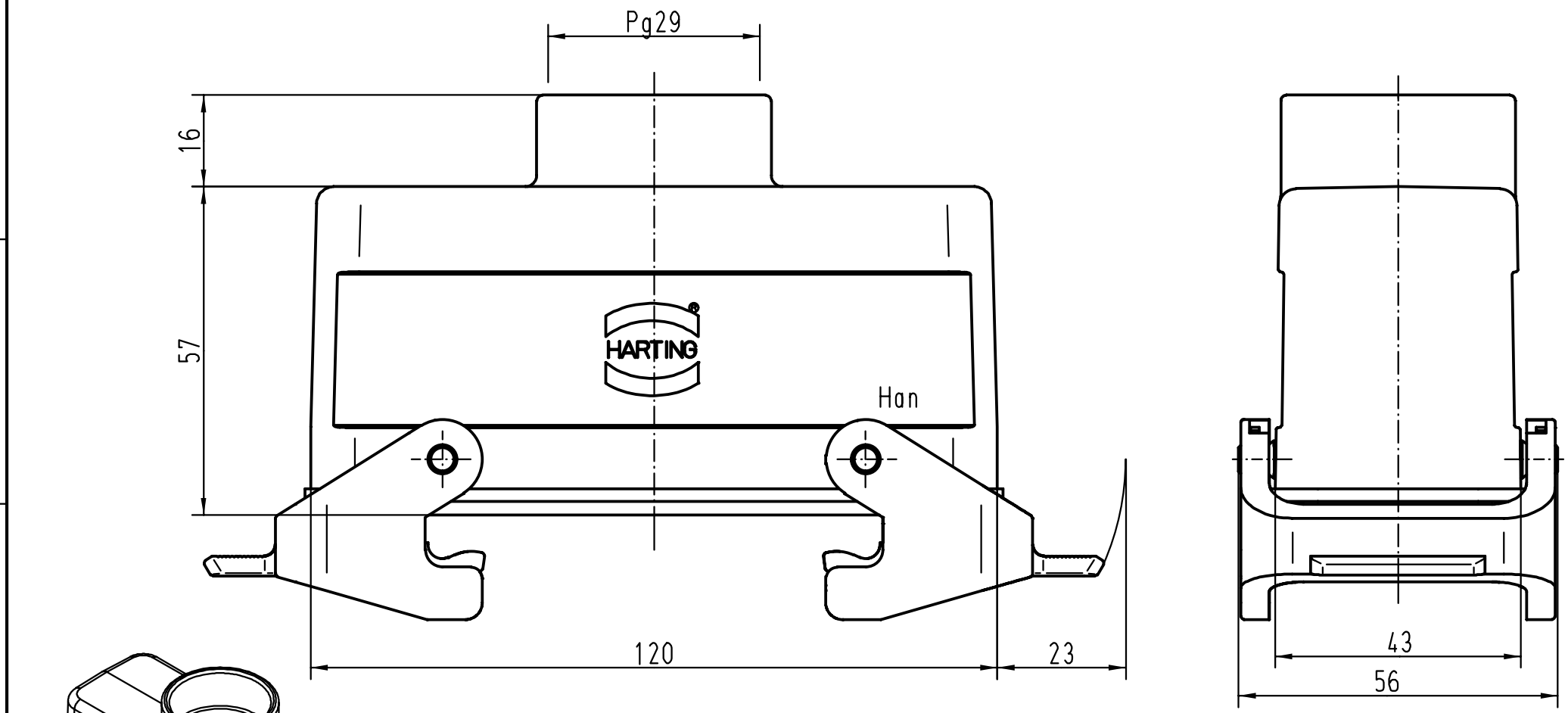

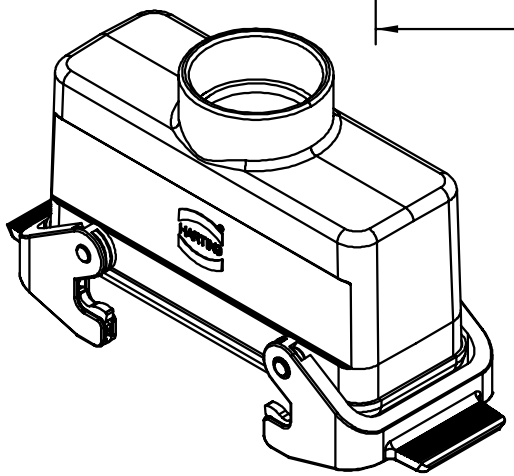

All Dimensions in mm Original Size DIN A 4			Techn. Character.			Nicht tolerierte Masse/ *Free size tolerances*
				Dat.	Name	Massstab/ *Scale*
			Detail.	17.04.00	Gä	1:1
			Insp.		FER	
			Stand.			
			HARTING KGaA D-32339 ESPELKAMP			Han 24B-kg-QB-29 Kupplungsgehäuse/ *hoods cable to cable*
27787						TB 09 30 024 1731
Mod.	Dat.	Name				Sub. TB 09 30 0.. 173. v. 01.02.93

Blatt/ *page* /