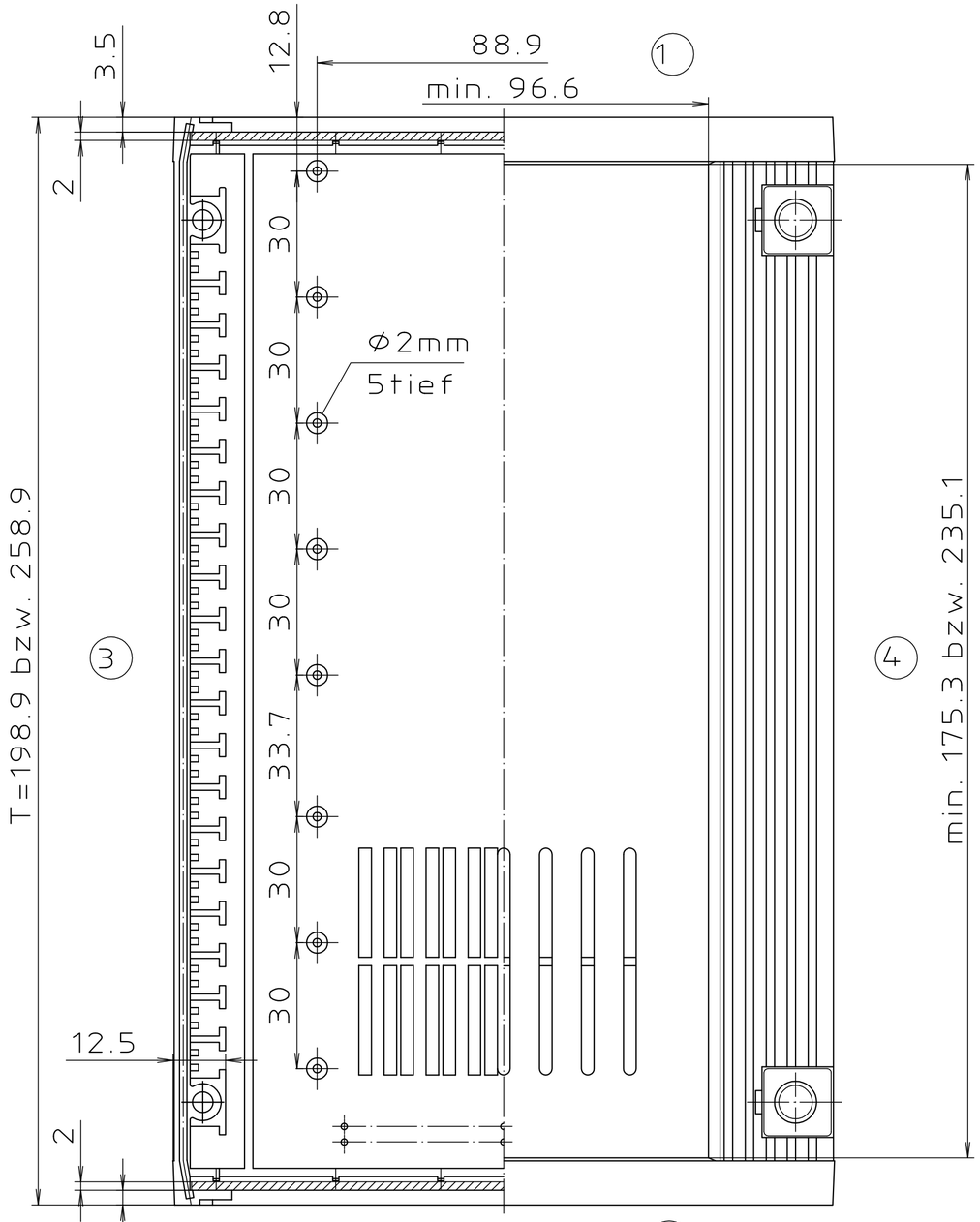

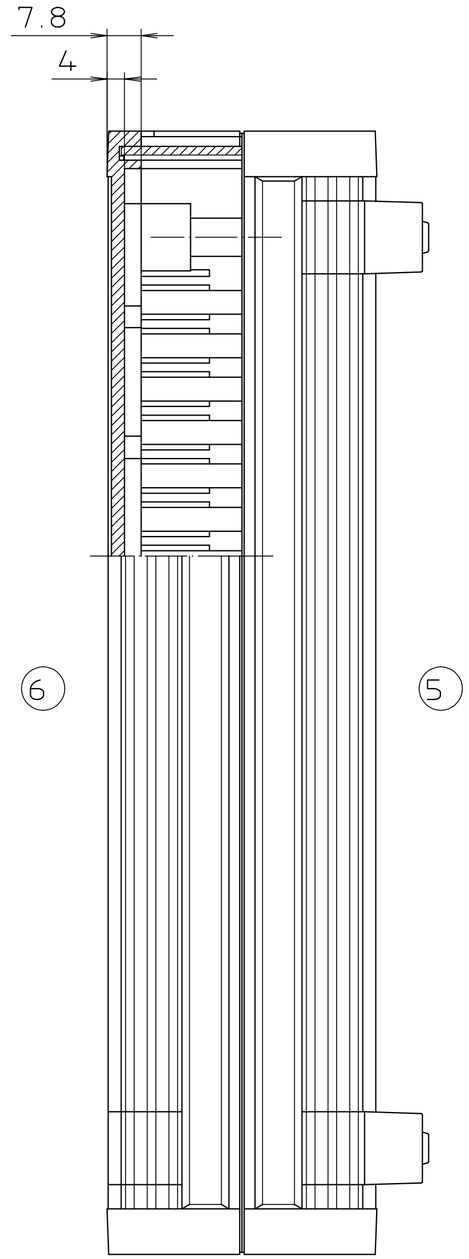

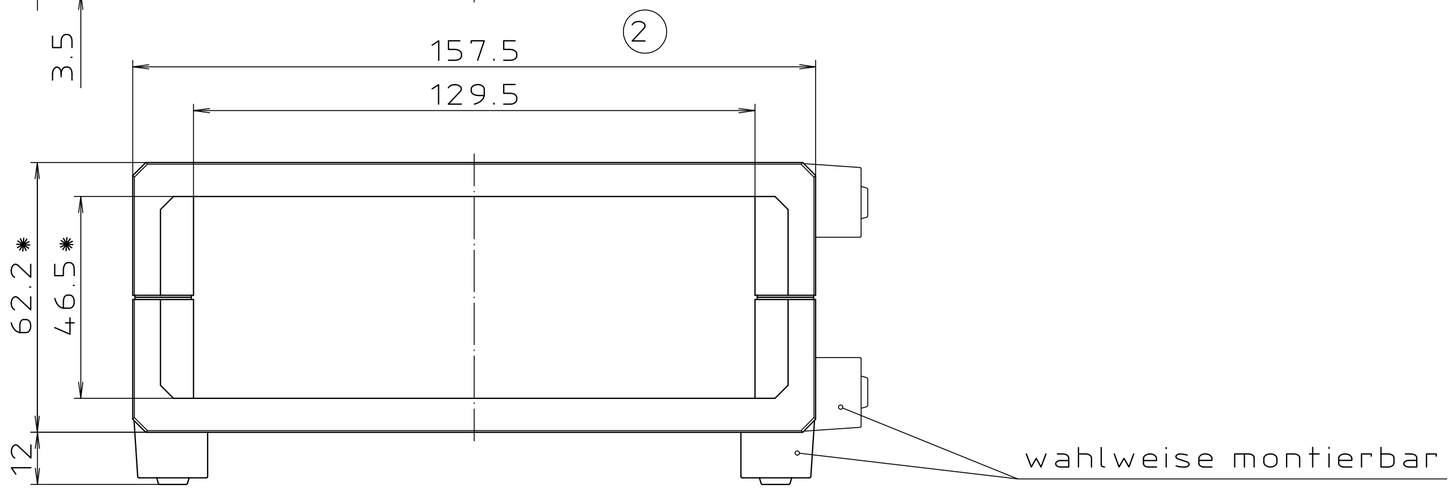

✱ Die Höhe ist durch Aufbausätze AB... um n x 45.72mm erweiterbar

"Schutzvermerk nach DIN 34 beachten"

Maßstab :	1:1
Zchn.Nr:	2G 5025.064.04
Artikel:	UM 32009/32609 / L Katalogzeichnung
3952	13.10.2010
3437	27.05.98
2464	21.11.91
Ae.Nr:	Datum:
DISK :	2 800 266
Datum:	05.09.88 Kors.

BOPLA
A Phoenix Mecano Company