Alle Rechte vorbehalten/ *All rights reserved*

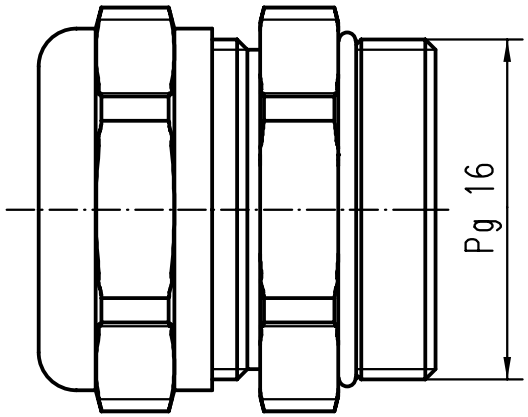

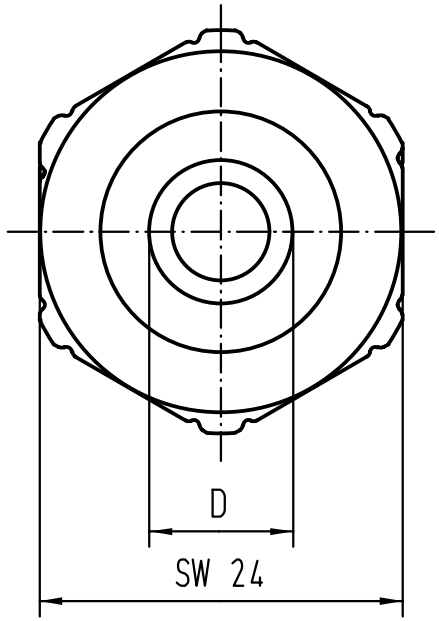

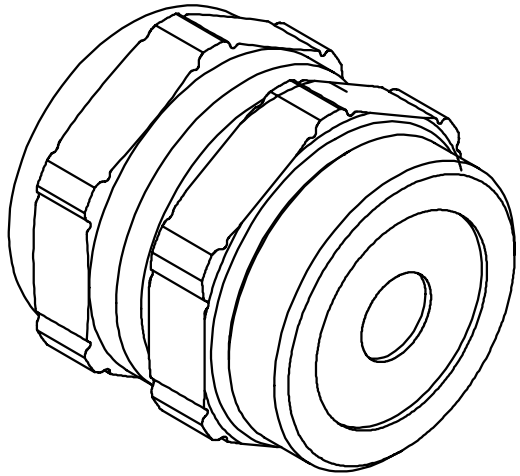

Bestell Nr/ *Part No*	Farbe/*colour*	D min.	D max.
09 00 000 5089	weiss / *white*	11,5	15,5
09 00 000 5088	rot / *red*	9	13
09 00 000 5087	grün / *green*	7	10,5
09 00 000 5086	schwarz / *black*	6,5	9,5

All Dimensions in mm
Original Size DIN A 4

Mod.	Dat.	Name
25435		

Techn. Character.

	Dat.	Name
Detail.	14.12.98	KR
Insp.		SDT.
Stand.		

Massstab/*Scale* 2:1

Nicht tolerierte Masse/ *Free size tolerances*

HARTING KGaA
D-32339 ESPELKAMP

UNI Dichtverschraubung /
universal cable protection

TB 09 00 000 508.

Sub. TB 09 00 000 508. v. 02.02.93

Blatt/ *page* 3/3