NOTES:
1.DETAIL DIMENSION REFERENCE PRO/E DRAWING.
2.WITHOUT SCRATCH AND GREASINESS
3.BURR HEIGHT MUST BE UNDER 0.05MM.
4.ROHS COMPLIANT
5.PAINTING COLOR: BLACK
6.SUNON PART NUMBER: SM203-13002
7.FIXING HOLES FOR PHILIPS FORTIMO SLM 、ZHAGA

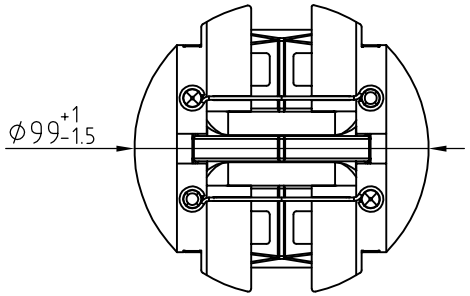

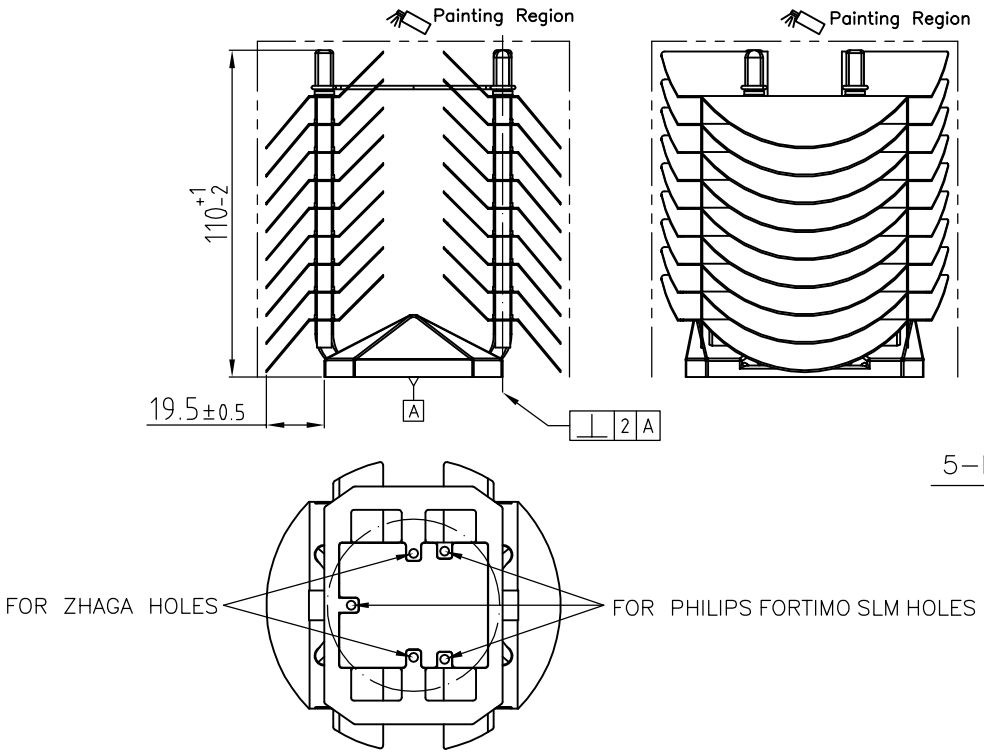

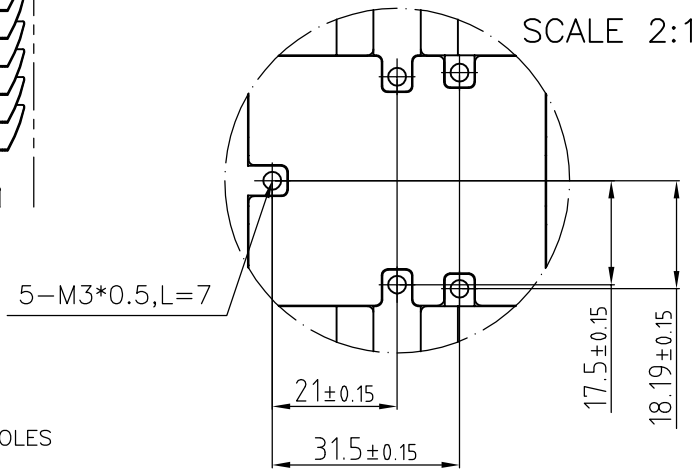

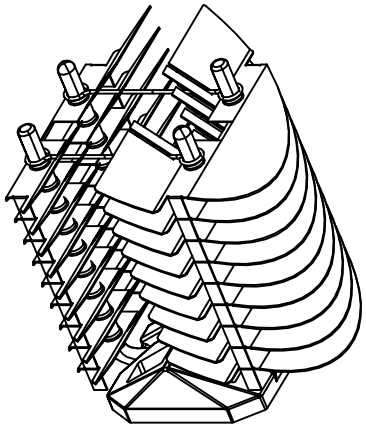

SM203-13002
99*110mm
★:dimension need to do critical control.

適 用 範 圍
SCOPE

					公差 TOLERANCE		審核 APPROVED		專案號碼 PROJECT No.		圖名 DWG NAME				
					比例 SCALE		確認 CHECKED		開發圖號 DEV. DWG No.						
					單位 UNIT	mm	設計 DESIGN	James Cheng	參考圖號 REF. DWG No.		量產圖號 DWG No.				
項次 ITEM	修訂說明 E.C. DESCRIPTION	設計 DESIGN	確認 CHECKED	審核 APPROVED	角法 PROJECTION		繪圖 DRAFTING	James Cheng	建準電機工業股份有限公司 SUNONWEALTH ELEC.MACH.CO.,LTD.		版次 REV.	0	1/1		